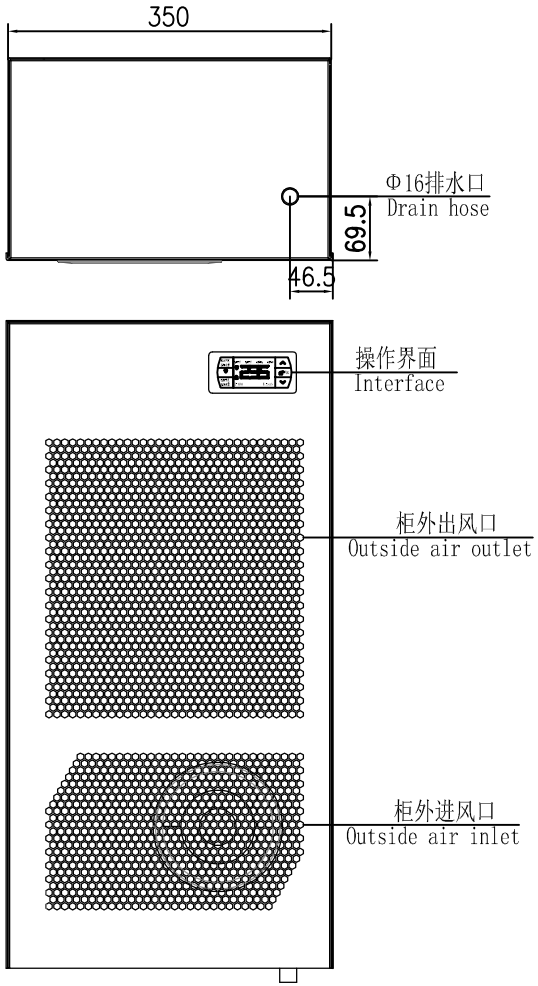

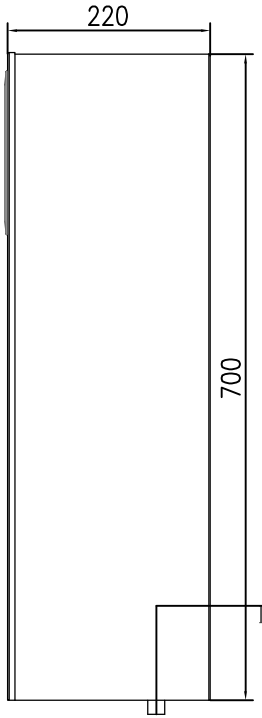

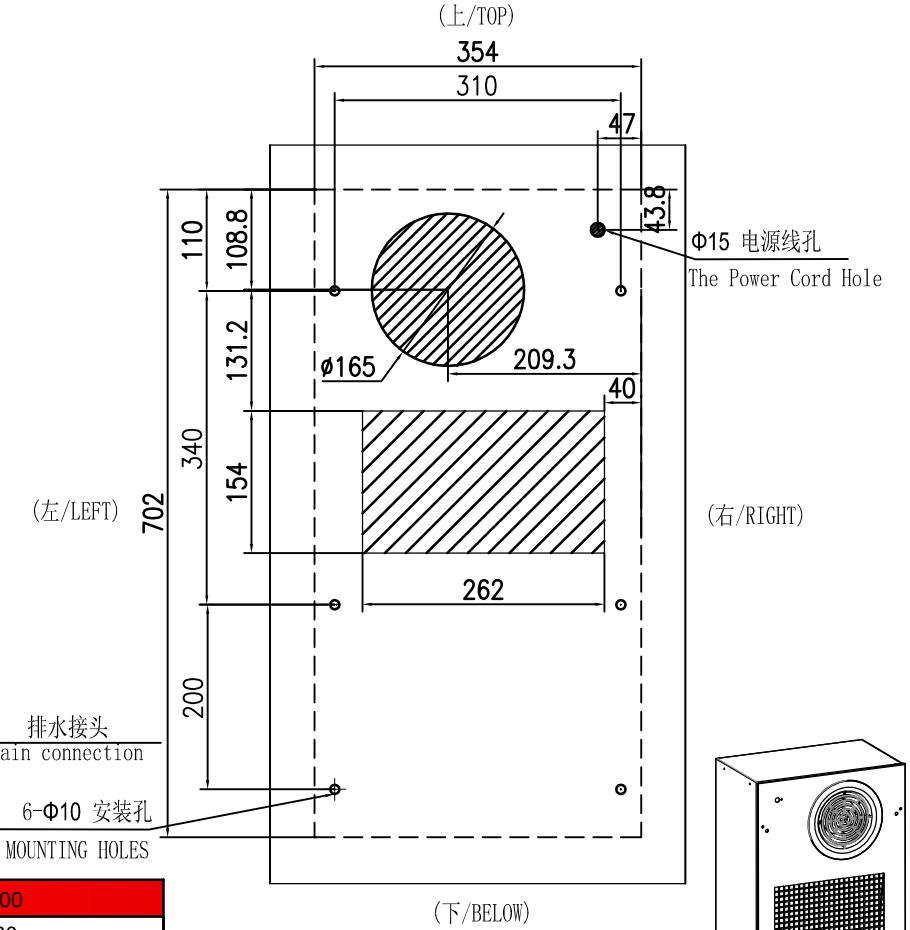

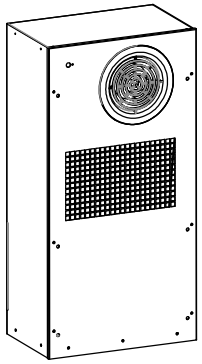

型号	Model	NHZ1000
外形尺寸	Dimensions WxDxH(mm)	350x220x700
工作电压	Rated Voltage(V)	220V/50Hz 230V/60Hz
额定功率	Rated Power(W)	L35/L35 460
可用制冷功率	(QK) Useful Cooling(W)	L35/L35 1000
工作温度范围	Working Temperature(°C)	-10°C~55°C
制冷剂	Refrigerant	R134a
外循环风量	Ambinet Air Ciruit(m³/h)	400
内循环风量	Cabinet Air Ciruit(m³/h)	400
噪声水平	Noise Level(dB)	62
重量	Weight(kg)	26.5
颜色	Color	RAL 428C

外形尺寸和开口尺寸

Dimensions and openings dimensions

工业控制柜空调 开口图	Mark	Weight	Scale	
			1:1	
外挂型（无法兰）户内空调	制冷量: 1000W	辉致科技		