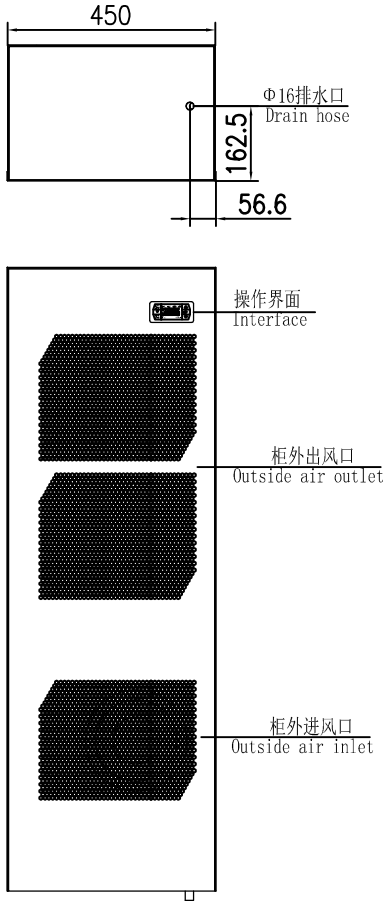

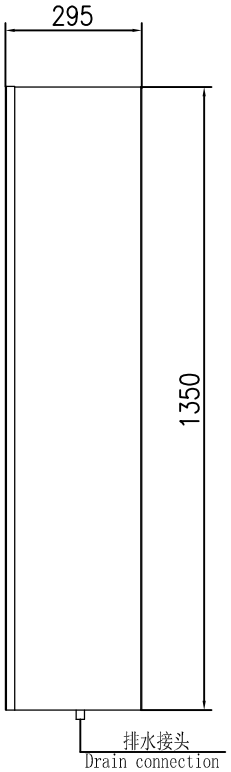

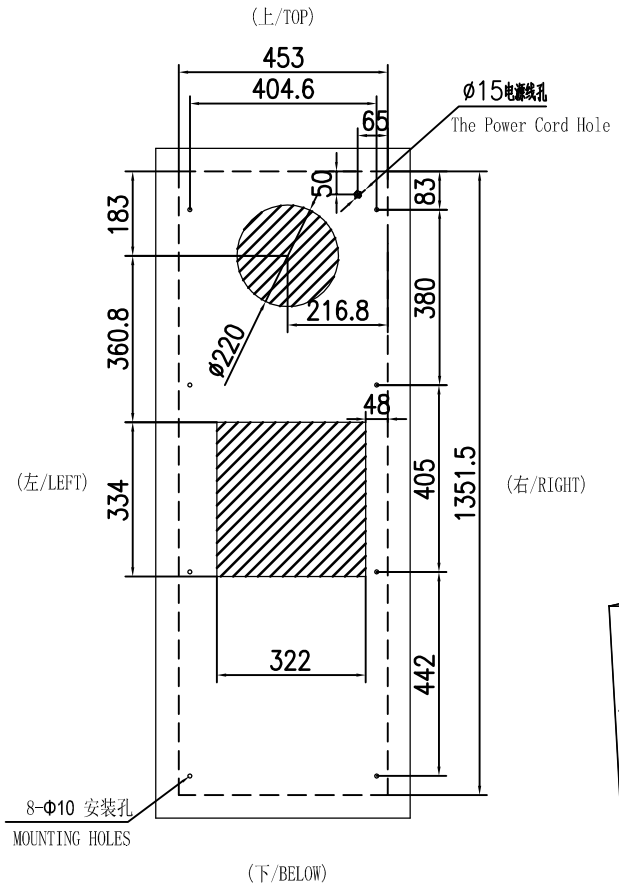

图示

Cut
切除

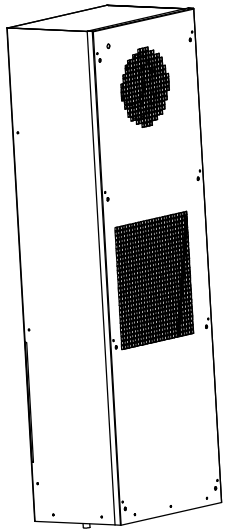

型号	Model	NHZ3500
外形尺寸	Dimensions WxDxH(mm)	450x295x1350
工作电压	Rated Voltage(V)	220V/50Hz 230V/60Hz
额定功率	Rated Power(W)	L35/L35 1700
可用制冷功率	(QK) Useful Cooling(W)	L35/L35 3500
工作温度范围	Working Temperature(°C)	-10°C~55°C
制冷剂	Refrigerant	R22 or R134a
外循环风量	Ambinet Air Ciruit(m³/h)	1500
内循环风量	Cabinet Air Ciruit(m³/h)	1450
噪声水平	Noise Level(dB)	69
重量	Weight(kg)	62
颜色	Color	RAL 428C

外形尺寸和开口尺寸

Dimensions and openings dimensions

	工业控制柜空调 开口图	Mark	Weight	Scale 1:2
外挂型（无法兰）户内空调	制冷量: 3500W	辉致科技		